Platine 31

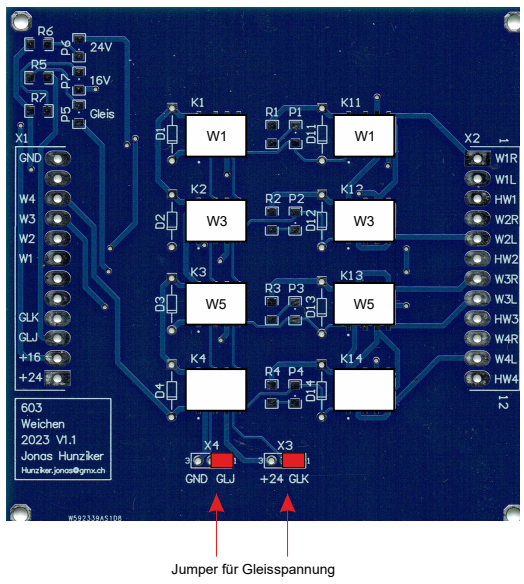

Jumper für Gleisspannung

Gezeichnet für Fahrweg links
(Relais abgefallen)

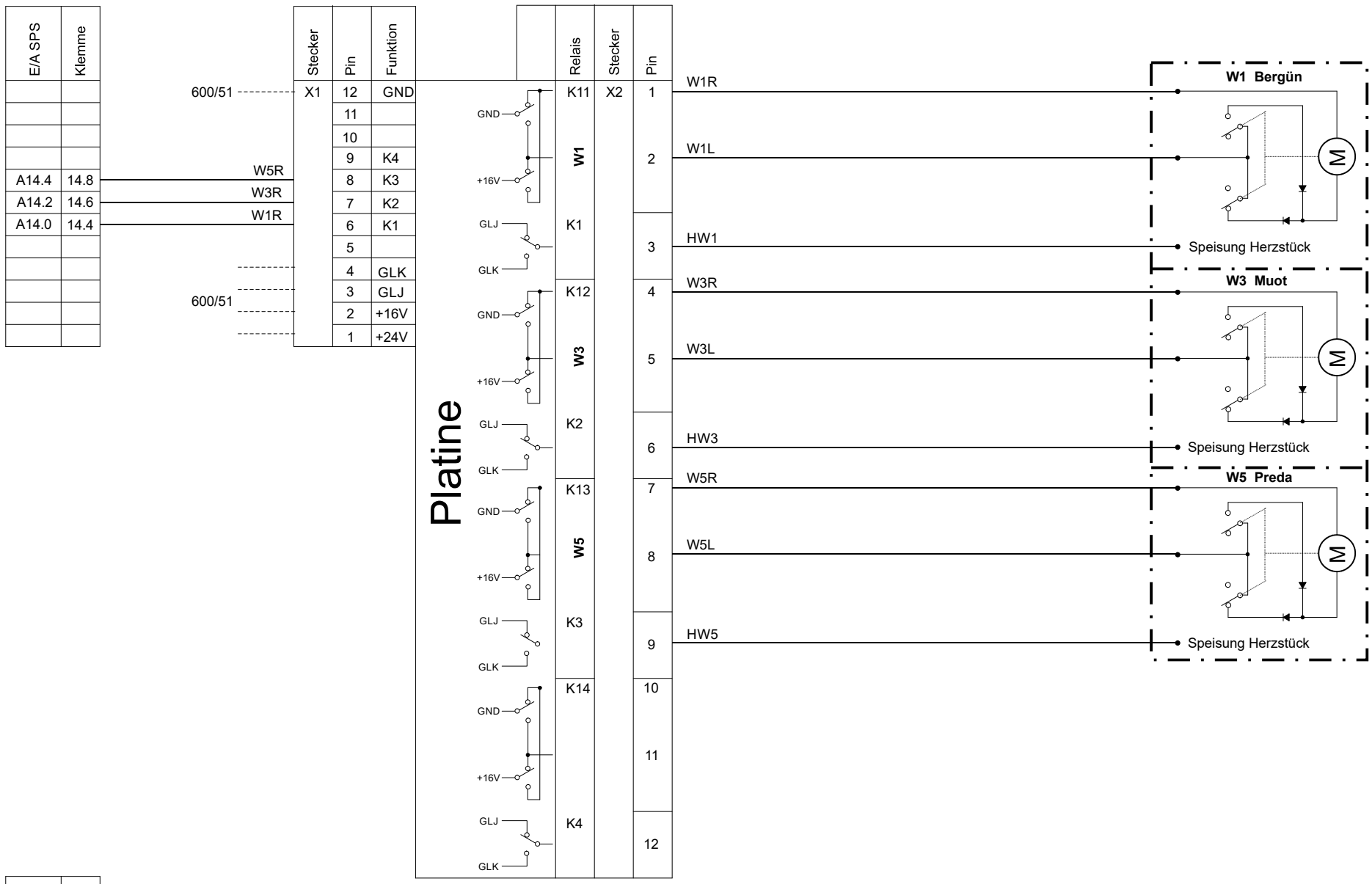

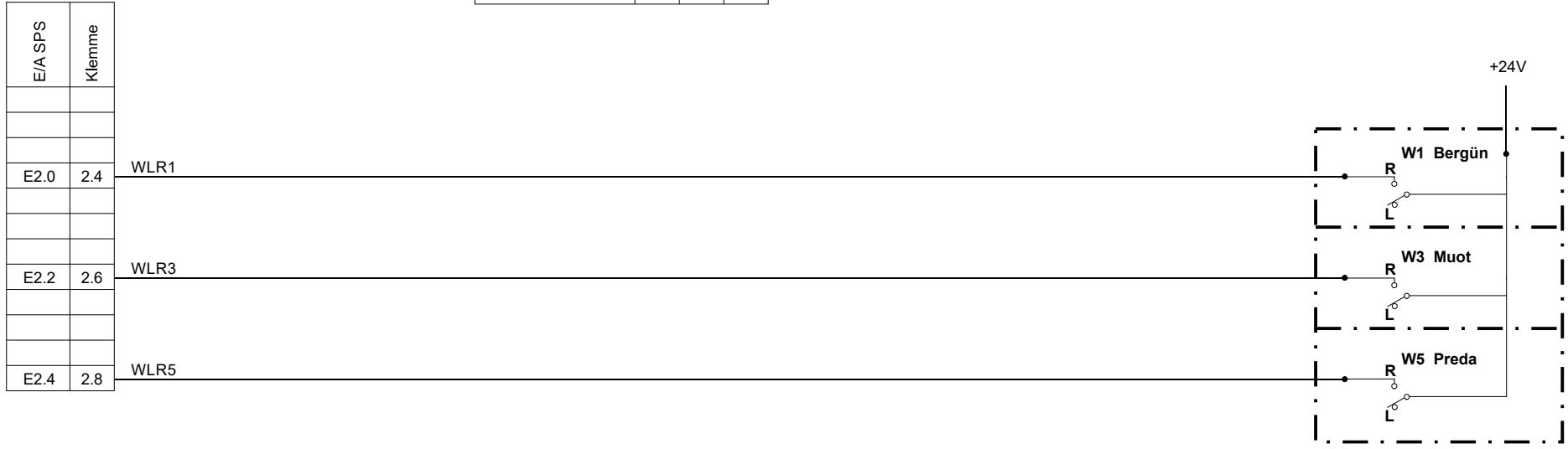

a			Gepr.	12.04.2023	J. Hunziker
			Bearb.	11.04.2023	J. Sommerhalder
Stand	Änderungstext			Datum	Name
	Datum	Name			
Bearb.	5.04.2023	J. Sommerhalder	Schaltung der Weichen W1, W3, W5		
Gepr.	12.04.2023	J. Hunziker			
MECL Modelleisenbahnclub Langenthal			**Bemo-Anlage Bergün H0m**		**603/31**