Platine 13

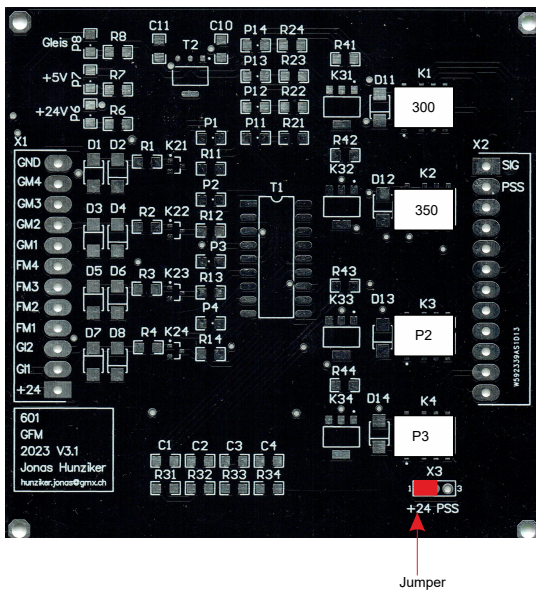

Gleis frei = logisch 0

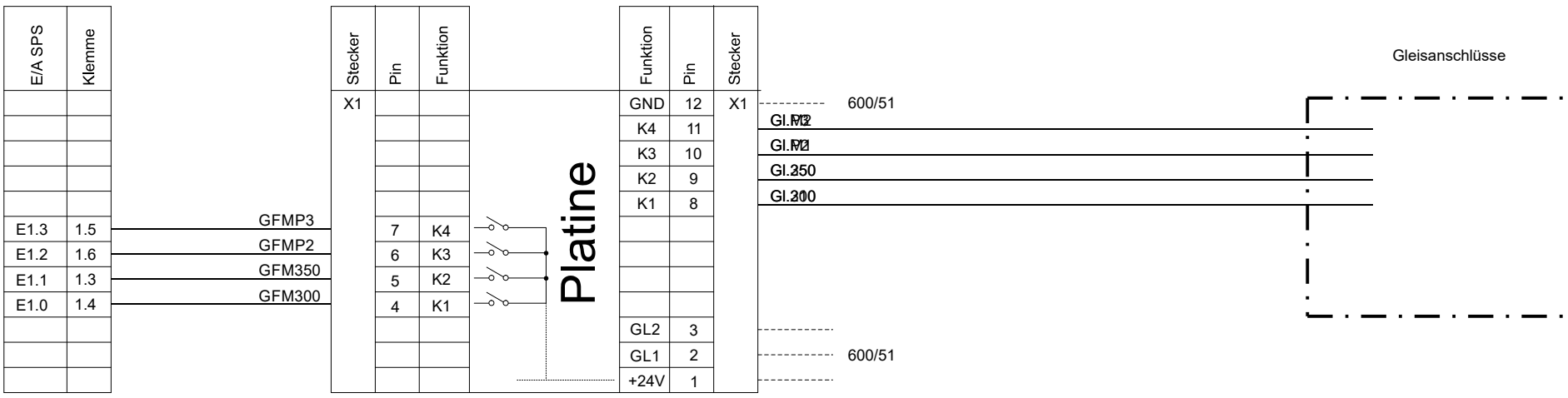

a			Gepr.		
			Bearb.	11.04.2023	J. Sommerhalder
Stand	Änderungstext			Datum	Name
	Datum	Name			
Bearb.	11.04.2023	J. Sommerhalder	Schaltung der Gleisfreimelder Platine 13		
Gepr.					
MECL Modelleisenbahnclub Langenthal			**Bemo-Anlage Bergün H0m**		**601/13**